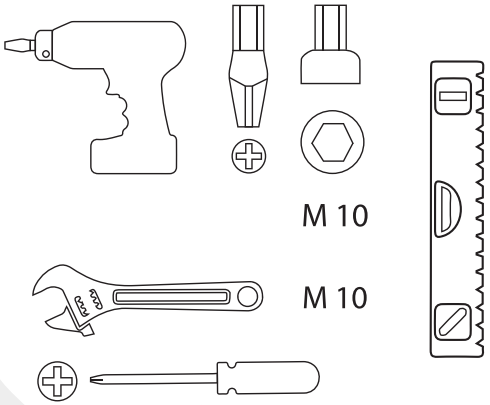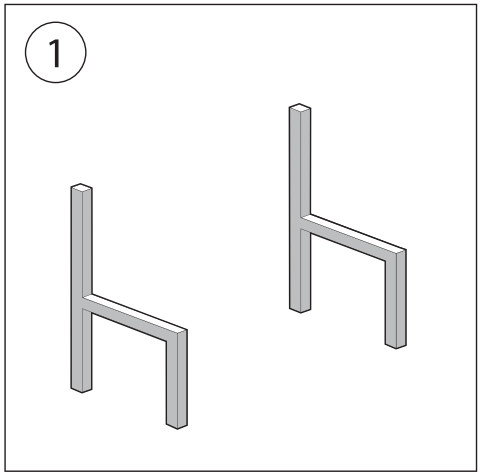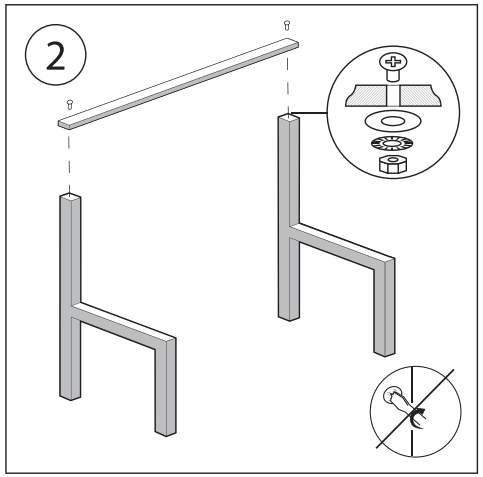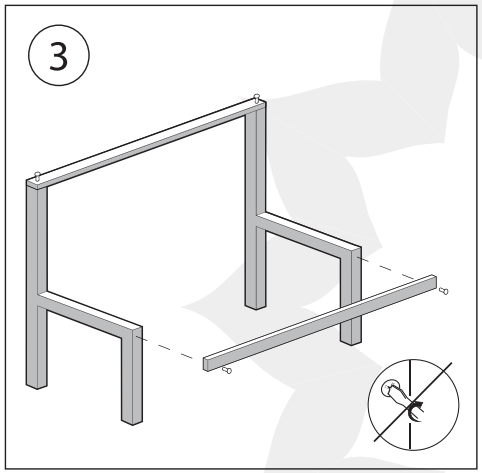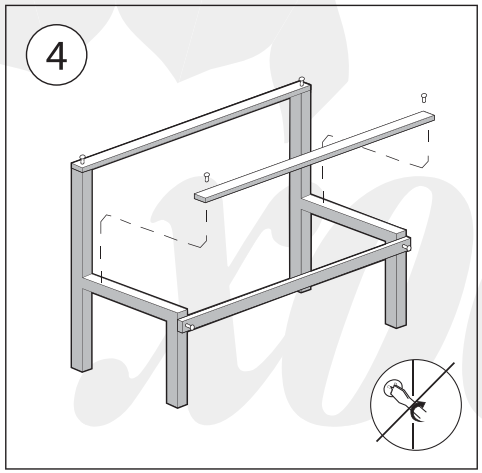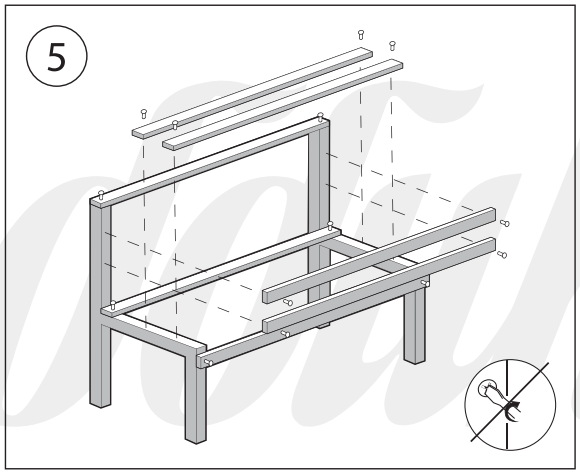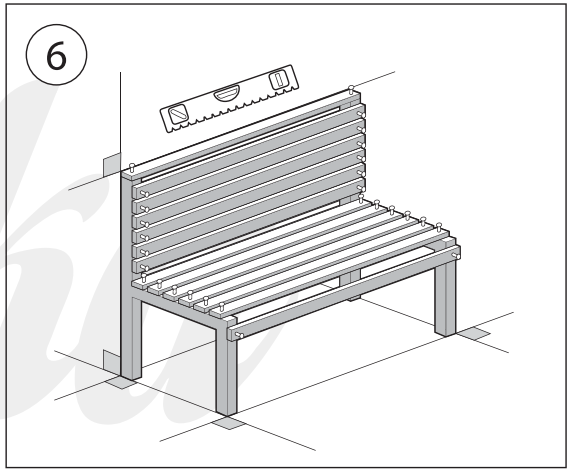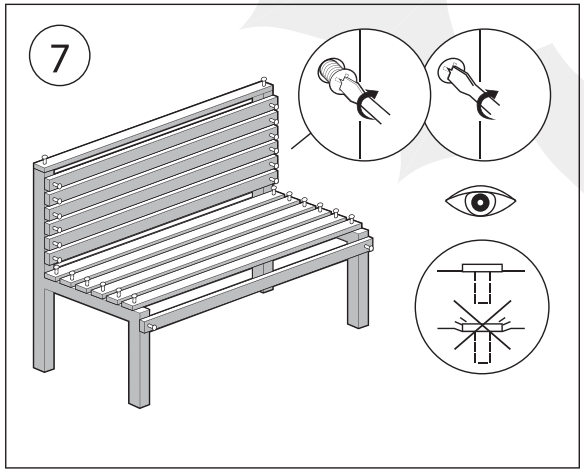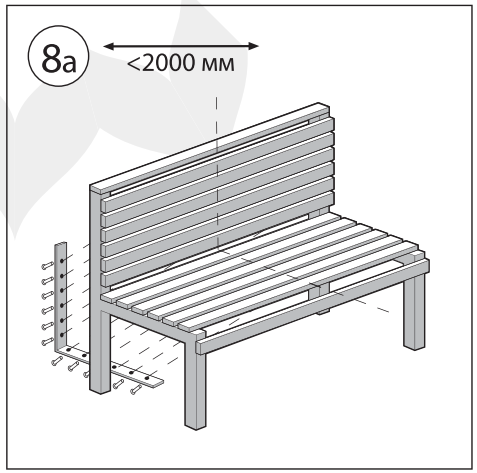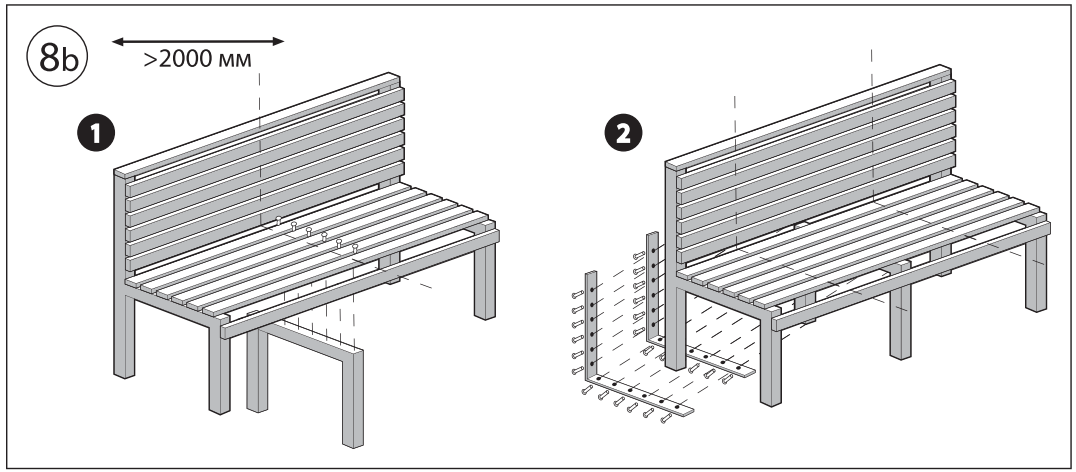www.hobbyka.ru