ПАСПОРТ

Кресло «Вишня»
Арт.12170



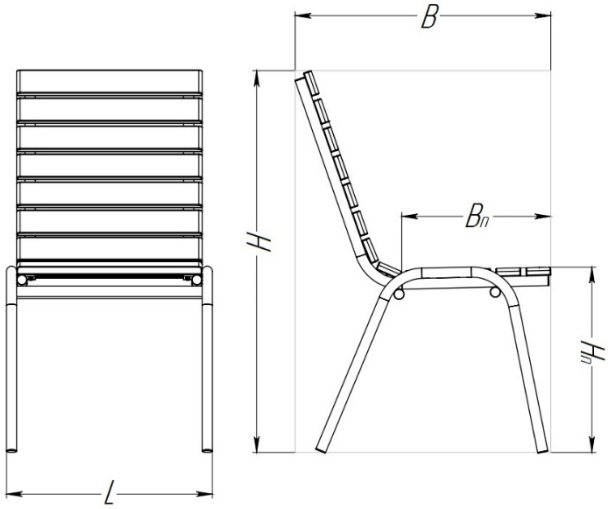

	Версии:
Характеристики:	**Стандарт**
Длина (L), м	0,5
Ширина (B), м	0,621
Высота (H), м	0,927
Глубина посадки ($B_п$), м	0,362
Высота посадки ($H_п$), м	0,45
Количество опор (K), шт	2
Объем транспортировки (V), $м^3$	0,29
Вес, от - ,кг	8,3

Сталь *– покрыта порошковой полимерной краской.*
Брус *– покрыт атмосферостойкой лессирующей акриловой пропиткой с лаком.*
Упаковка комплектов изделия *– стрейч-плёнка; скотч.*

111558, г. Москва, ул. Молостовых, д. 14А

Тел/Факс: +7 (495) 248-03-18 многоканальный
www.hobbyka.ru

ПАСПОРТ

Арт.12170

Сведения об изделии:
Кресла являются привычным атрибутом ландшафтного дизайна и могут использоваться для организации мест досуга как на детских площадках, так и в городских скверах, парках развлечений и других общественных пространствах.
Изделие поставляется в ***собранном*** *виде.*

Комплектация:
1) Кресло «Вишня» - 1 шт
2) Паспорт Кресло «Вишня» - 1 шт
Производитель оставляет за собой право не уведомлять об изменениях в изделии, произведенных с целью улучшения его качественных характеристик и не ухудшающих его эксплуатационных и потребительских свойств.

Сборка и монтаж изделия:
Монтаж и сборка изделия может производится предприятием-изготовителем, или другими юридическими и физическими лицами, располагающими необходимой для этого материально-технической базой и квалификацией.

Правила безопасной эксплуатации:
Пользователю необходимо следить, чтобы при нахождении рядом с изделием строго соблюдали порядок и правила собственной безопасности.
ЗАПРЕЩЕНО:
- использовать изделие не по назначению.

Гарантии производителя:
Производитель изделия гарантирует его надежность и работоспособность в течение гарантийного срока в соответствии с паспортными техническими характеристиками. Гарантийный срок составляет ***6 месяцев*** *с момента приема-передачи заказчику.*

Срок службы изделия:
Срок службы изделия не менее ***10 лет*** *при условии соблюдения правил эксплуатации.*

Свидетельство о приемке изделия:

Штамп ОТК

_____*г. Дата выпуска.*

111558, г. Москва, ул. Молостовых, д. 14А

Тел/Факс: +7 (495) 248-03-18 многоканальный
www.hobbyka.ru