ПАСПОРТ

Уличный тренажер «Жим от груди/ Подтягивание»

Арт.42931



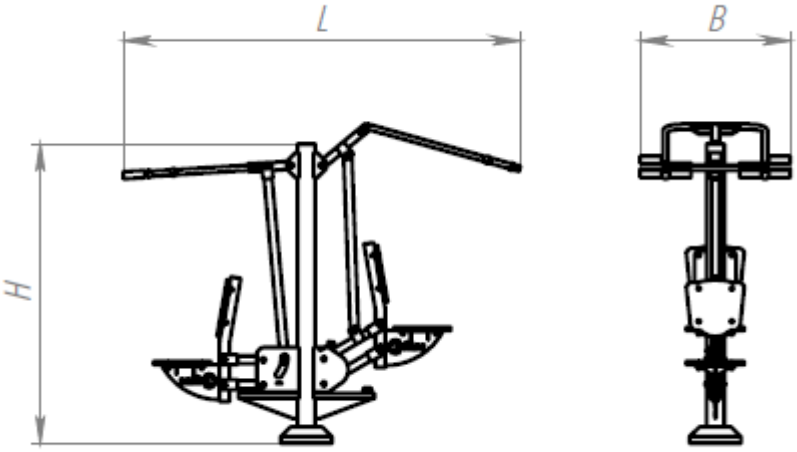

	Версии:
Характеристики:	***Стандарт***
Длина (L), м	*2,4*
Ширина (B), м	*0,9*
Высота (H), м	*1,8*
Зона безопасности, м	*4,6x4*
Объем транспортировки (V), м³	*3,5*
Вес, от -, кг	*124,13*

Ручки, сиденье *– пластик.*
Сталь *– покрыта порошковой полимерной краской.*
Упаковка комплектов изделия *– стрейч-плёнка; скотч.*

Офис продаж: г. Москва, ул. Молостовых, д. 14А

Тел/Факс: +7 (495) 248-03-18 многоканальный
www.hobbyka.ru

ПАСПОРТ

Арт.42931

Сведения об изделии:
Изделие предназначено для индивидуальных и групповых занятий спортом, а также может служить местом проведения спортивных соревнований и других мероприятий.
Изделие поставляется в ***собранном*** *виде.*

Комплектация:
1) Уличный тренажер «Жим от груди/ Подтягивание» - 1 шт
2) Паспорт Уличный тренажер «Жим от груди/ Подтягивание» - 1 шт
Производитель оставляет за собой право не уведомлять об изменениях в изделии, произведенных с целью улучшения его качественных характеристик и не ухудшающих его эксплуатационных и потребительских свойств.
Закладные детали в комплект поставки ***не входят!***

Сборка и монтаж изделия:
Монтаж и сборка изделия может производится предприятием-изготовителем, или другими юридическими и физическими лицами, располагающими необходимой для этого материально-технической базой и квалификацией.

Монтаж	***Количество (шт.)***	***Характеристики:***
	Стандарт	
на закладные	*1*	*Высота закладной 1000мм*

Правила безопасной эксплуатации:
Пользователю необходимо следить, чтобы при нахождении рядом с изделием строго соблюдали порядок и правила собственной безопасности.
ЗАПРЕЩЕНО:
- использовать изделие не по назначению.

Гарантии производителя:
Производитель изделия гарантирует его надежность и работоспособность в течение гарантийного срока в соответствии с паспортными техническими характеристиками. Гарантийный срок составляет ***6 месяцев*** *с момента приема-передачи заказчику.*

Срок службы изделия:
Срок службы изделия не менее ***10 лет*** *при условии соблюдения правил эксплуатации.*

Свидетельство о приемке изделия:

Штамп ОТК

_____г. *Дата выпуска.*

Офис продаж: г. Москва, ул. Молостовых, д. 14А

Тел/Факс: +7 (495) 248-03-18 многоканальный
www.hobbyka.ru